Datablad

Varenummer: 2031120M24200B1T
Beskrivelse: E+G Justerfod
GN 31-120-M24-200-B1-T
Note: T Uden møtrik, spændeflade i bunden

Mål

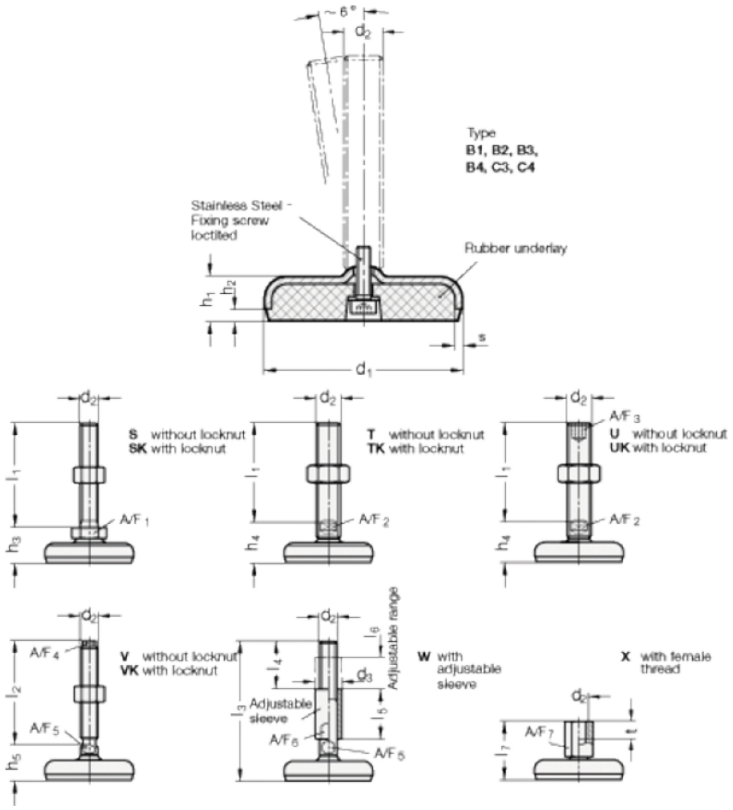

A/F2	= 19
d1	= 120
d2	= 24
h1	= 22
h2	= 6
h4 +4.0/0	= 42
l1	= 200
s	= 4

Dokumenter, målskitser og brochurer af enhver slags kan indeholde fejl for hvilke Brd. Klee A/S ikke hæfter.